Leichtmetallfenster/ Aluminium window 1 : 1

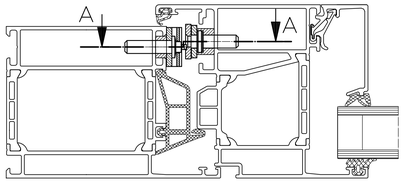

Kunststofffenster/ plastic window 1 : 1

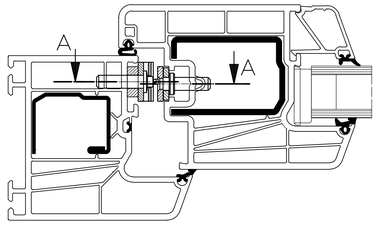

Holzfenster/ wooden window 1 : 1

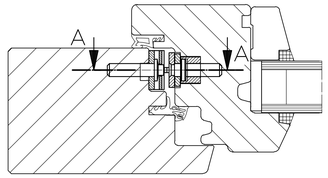

A-A 1 : 1

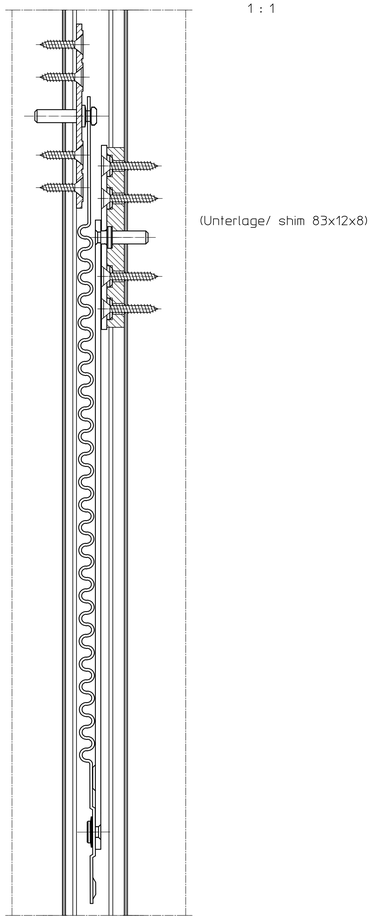

A-A 1 : 1

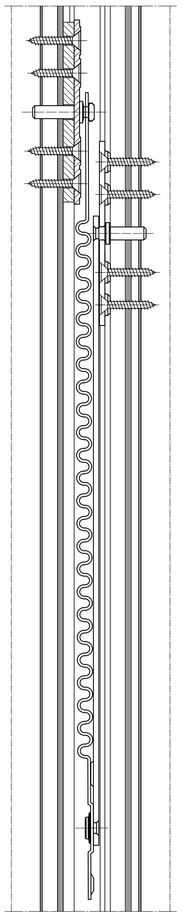

A-A 1 : 1

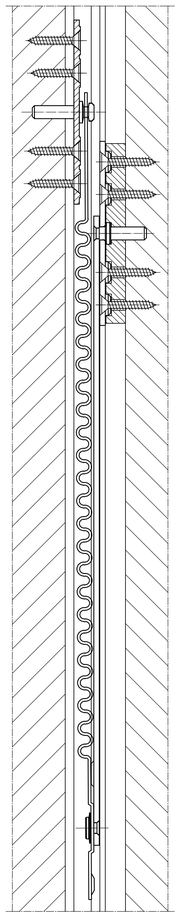

Leichtmetallfenster/ aluminium window 1:2

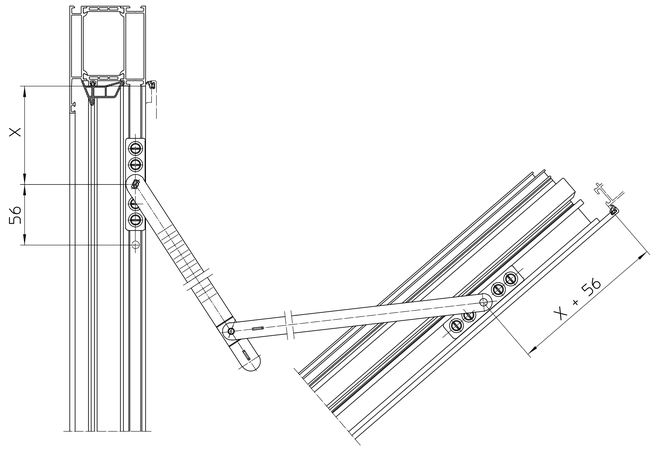

Kunststofffenster/ plastic window 1:2

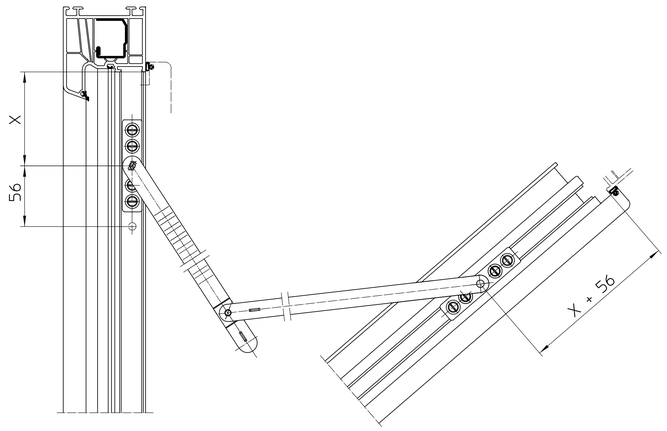

Unterlagen/ shims

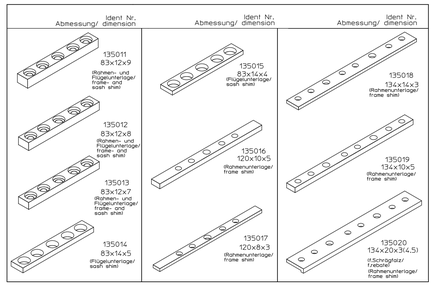

Wichtig : Es sind immer 2 Sicherheitsscheren pro Fenster zu montieren !
Important: There are always 2 safety scissors assembled per window

- keine Unterlage notwendig/ no shim necessary
- Bohrlehre nicht verwendbar/ drilling template cannot be used

Zuordnung der Unterlagen für Leichtmetallfenster/ assigment of shims for aluminium windows

Profil/ profile	Unterlage Ident.- Nr./ shim identification no./ Flügel/ sash	Rahmen/ frame
AKOTHERM AT 730	-	135016
ALCO Isolux Fenster ALW univers.	135015	135016
Alcoa AA 720	135015	09328
Aluprof MB 70	135014	-
Alpisel	-	135016
Aneligmeyer	-	-
ESCO	135013	135016
Eural	-	-
Fenster Felix	-	-
Fixer c.Sprie Profil FD 68.6W/ FD 66.07	-	-
Frener & Reifer	-	-
Hartmann Serie E2000, E5000 52, 62, 72	135015+135011 135013	- 135016
Heroal W72-KBN	135011	135016
Heroal W72-SBN	-	135016
Hueck Serie A72	135013 *	135016
Hueck-Hartmann Lambda (alternativ)	135014 135013	135015 135016
Hueck W5075	-	135016
Kawneer AA541	135011	135016
Kaller	135015	135015
Krauss ICTK0	-	-
Kubal Aluminium Systeme	-	-
Raico Frame 75 W Rahmen/ frame 214506 / Flügel/sash 214605 Rahmen/ frame 214504 Flügel/ sash 214805	135014	- 135016
Schüco AWS 65, AWS 70, AWS 75	135012	135016
Schüco Royal 545/70	135011	135016
Walch	-	135014
Wicona Wicline 65, Wicline 77	135011	135019
Wicona Wicline 75 EVO	2x135013	-

Zuordnung der Unterlagen für Kunststofffenster/ assigment of shims for plastic windows

Profil/ profile	Unterlage Ident.- Nr./ shim identification no./ Flügel/ sash	Rahmen/ frame
Accord System 503	135013+135017	135017
Aldra	135011	135017
DYNA Mitteldicht/ center seal	135011	-
DYNA Anschlag dicht/ stop seal	135011	135018
Edi	135011	-
Helling (Mitteldicht, Anschlagdichtung/ center seal, stop seal	135011	BL 6540 - BL 8540 - *
Internorm	135011	135017
KBE Anschlagdicht/ stop seal	135011	135019
KBE (Mitteldicht, center seal)	135011	135018
Kömmerling Combdur XV Combdur VKMFF Coeta SP mit Schlaglatz/ with rebate	135011 135011 135011 135011	- * 135013 - 135020
Renkel PK (Topcherb,Kopchenversetzt Mitteldicht, flush, offset, center seal	135011	- *
Perlat	135011	135017
Primo Plast	135011	135015
Reckendrees R 600 DD, R 600 MD	135011	135016
Rehau Serie 570/5570/5704/5705/5705U/5707 mit Schlaglatz/ with rebate S 730	135011 135011	- 135020
Riva	135011	135014
Roplasto	135011	135018
Salamander Mitteldicht/ center seal SL68520-SL68565/SL68601-SL68602 SL68720-SL68737 Anschlagdicht/ stop seal SL68593 +SL68594/SL68594-SL68591 Salamander-Universal Schlaglatz/rebate	135011 135011 135011 135011 135011	- - * 135016 * 135020
Salamander Streamline AD	135011	135020
Salamander System BlueEvolution 82	135011	135018
Salamander System BlueEvolution 92	135011	135019
Schock	135011	135013
Stoeckeli Twin Strip	135011	135017

Profil/ profile	Unterlage Ident.- Nr./ shim identification no./ Flügel/ sash	Rahmen/ frame
Trocal Serie 900 Mitteldicht/center seal	135011	135018
Trocal Serie 900 auswärts/ outwards	135011	-
VEKA- Mitteldicht, Schlaglatz VEKA Sprinte MD VEKA Sprinte AD Softline AD	135011 135011 135011 135011	135017 - 135018 135018
Winus-Fenster	135011	-
WERU Typ Standard,Serie 81	135011	135017

Zuordnung der Unterlagen für Holzfenster/ assigment of shims for wood windows

Profil/ profile	Unterlage Ident.- Nr./ shim identification no./
je nach Ausführung und Abmessung der Holzprofile, bzw. deren Euronut, sind folgende Unterlagen vorzugsweise zu verwenden :/ Depending on the design and dimensions of the wooden profiles, their Euro-groove, the following shims should preferably be used:	135011 135016 135017

Wichtig:
- die Rahmen- und Flügelhölzer dürfen keine Risse aufweisen
- falls eine Flügel- oder Rahmennut (Euronut) vorhanden ist, muss eine passende Unterlage verwendet werden, ggf. darf die Nut im Befestigungsbereich mit einem Füllstück verleimt werden.

Important:
- the frame and sash timbers must not exhibit any cracks
- If a sash of frame groove (Euro-groove) is present, a suitable shim must be used, if necessary the groove may be glued in the fastening area with a filler piece.

Fehlende Angaben und Hinweise siehe:
Montageanleitung Ident.Nr. 134433

Missing information an notes see:
assembly instruction ident.no. 134433

Diese Zeichnung enthält die Entwicklungsarbeit der Zeichnungsinhaber bzw. der letzten Änderungsdienste, bzw. der Verwendungsbereich ist lediglich durch einen schriftlichen Zeichnungsvertrag geregelt. Jegliche Weitergabe an Dritte, Vervielfältigung oder Verwertung ist ohne unsere ausdrückliche Genehmigung untersagt. Wir behalten uns das Recht vor, Änderungen, Ergänzungen oder Korrekturen an dieser Zeichnung vorzunehmen. Die Zeichnung ist nur für den Empfänger bestimmt und darf nicht an Dritte weitergegeben werden. Die Zeichnung darf nur für Zwecke verwendet werden, die mit dem Vertrag vereinbart sind. Die Zeichnung muß nach Gebrauch oder auf Verlangen unverzüglich zurückgegeben werden. Die Zeichnung ist nur dann verbindlich, wenn sie von der Abteilung Konstruktion unterschrieben ist. Die Zeichnung muß bei der Lieferung mit der Nummer und Datum der letzten Änderung versehen sein.
This drawing contains the intellectual property of the holders of the drawing or the holders of the last change service, respectively the scope of application is only regulated by a written drawing contract. Any transfer to third parties, duplication or exploitation without our express consent is prohibited. We reserve the right to make changes, supplements or corrections to this drawing. The drawing is only for the recipient and may not be passed on to third parties. Upon its return or upon request, the drawing must be returned immediately. The drawing is only binding if it has been signed by the Construction Department. The drawing must be provided with the number and date of the last change when delivered.

Papierausdrucke dieser Zeichnung unterliegen nicht den Änderungsdienst!
Printed drawings are not revision controlled!

EMPB - Erstmusterprüfbericht /initial sample test report

03	22.03.23	J/270	*	erstellt / drawn	
02	12.08.20	J/270	*	Prg. Prod./Rel. Prod	
01	13.02.18	J/270	*		
00	17.12.09	BJ/3	*	Frg. Prod./Rel. Prod	

GEZE GmbH, P.O. Box 13 63, 71226 Leonberg, Germany
vertraulich / confidential

Benennung / designation: Einbauplan Sicherheitsschere Nr. 60
Installation drawing safety scissor no. 60

Blatt / von / sheet / of: 1 / 1
Maßstab / scale: 1:1
Zeichnungs-Nr. / document-no.: 41314-EP-001